Instructivo de armado de cama Cozy Cloud

Arma tu cama Cozy Cloud paso a paso: de la caja a tu cabecera de nube colgada en el muro.

¿Qué incluye la caja?



Pijas No. 8 × 1″
Para atornillar los ángulos de las patas a cada esquina.

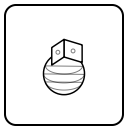

Patas esféricas
De madera, con ángulo de acero integrado.

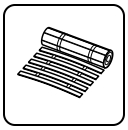

Somier
La cama de tablillas donde descansa tu colchón.

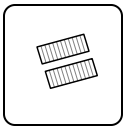

Velcros
Para fijar el somier a la viga central y a los soportes laterales.

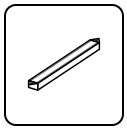

Viga central de acero
Se engancha de cabecera a piecera por sus extremos en punta.

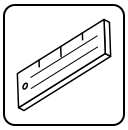

Tablilla de altura
Para medir dónde va el perfil en el muro.

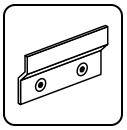

Herraje Z de muro
Perfil de aluminio donde se cuelga la cabecera de nube.

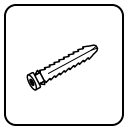

Taquetes de muro
Para pija No. 8, en muros de concreto o tabique.

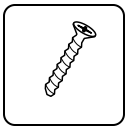

Pijas para el perfil
Para fijar el herraje Z al muro.

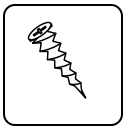

Taquete cola de cochino
Solo si tu muro es de tablaroca, en lugar del taquete normal.

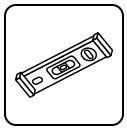

Nivel de burbuja
Para que el perfil quede perfectamente recto.

Herramientas necesarias

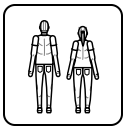

Dos personas
La base y la cabecera se manejan mejor entre dos.



Desarmador eléctrico
Para atornillar ángulos y perfil.

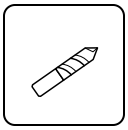

Broca de 1/4″
Para barrenar el muro.



Martillo
Para meter los taquetes.

Atención a clientes: 442 710 0422
A falta de algún componente de su producto, se lo mandamos a domicilio.

Paso a paso

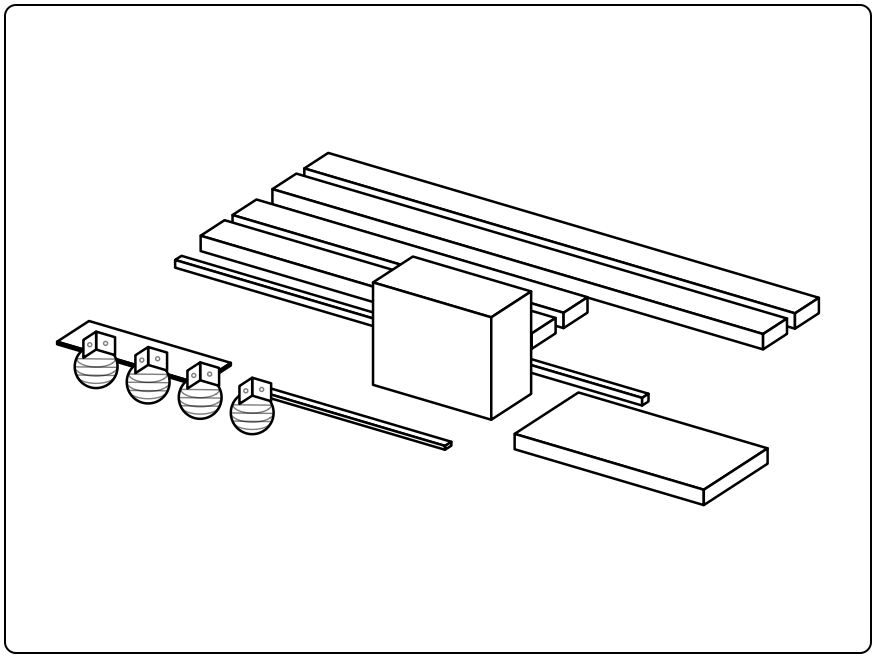

1 Saca todo de la caja

Saca todas las piezas y acomódalas sobre una superficie limpia; revisa que esté todo lo de la lista.

Tip: si falta algo, llámanos al 442 710 0422.

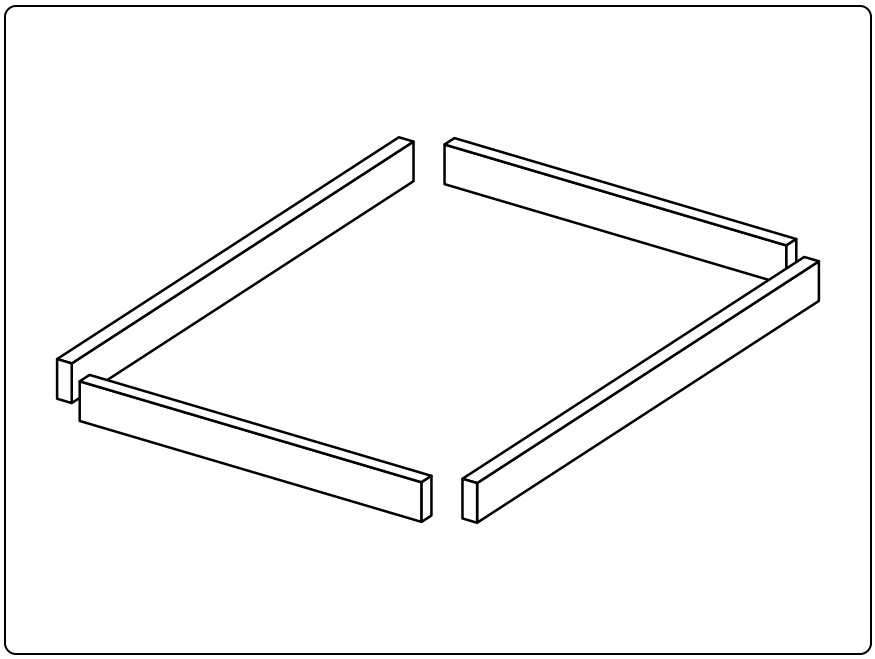

2 Presenta los lados de la base

Acomoda los cuatro lados en el piso, en la posición donde va a quedar la cama.

Paso a paso

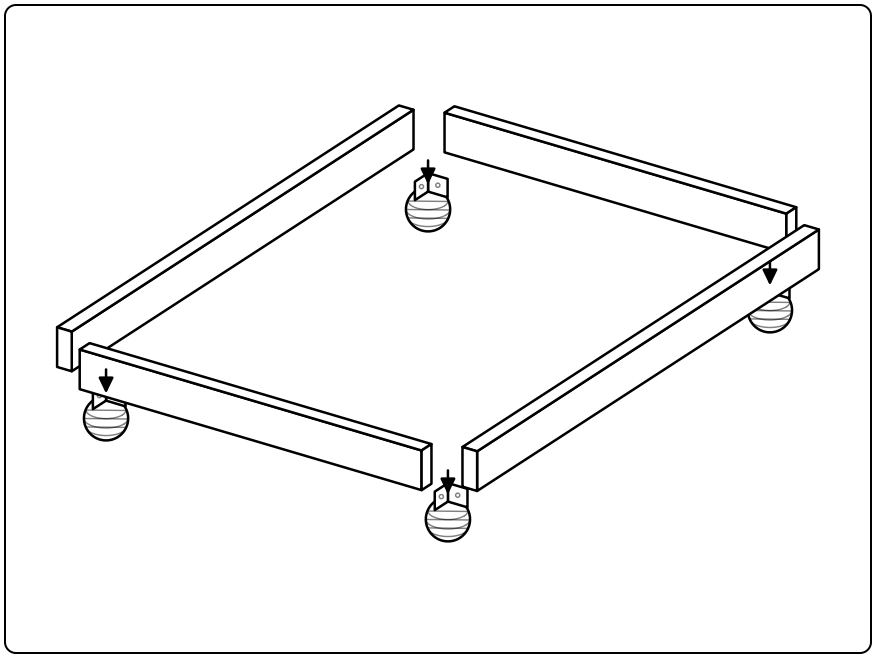

3 Coloca las patas

Pon una pata esférica en cada una de las cuatro esquinas.

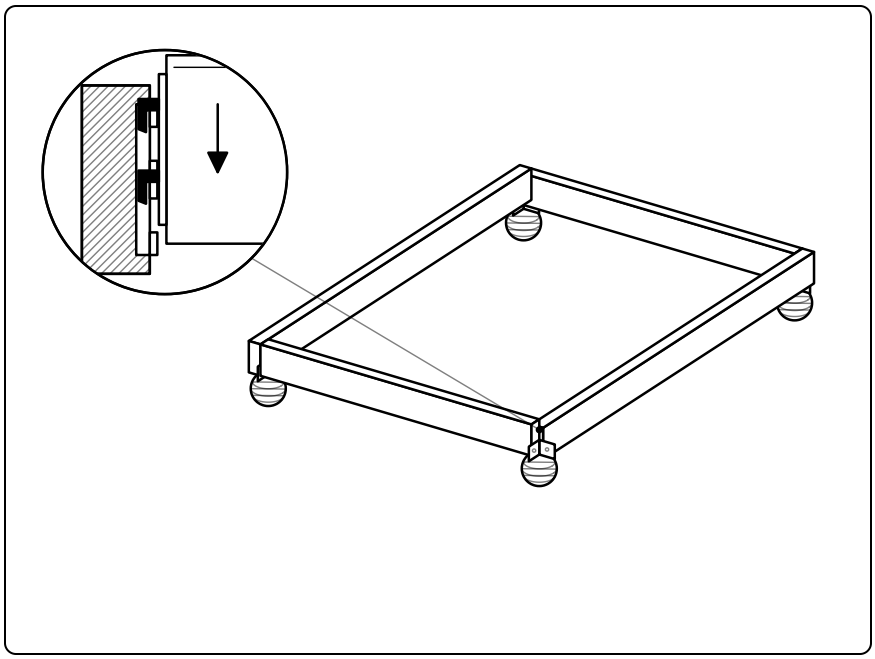

4 Engancha las esquinas

Une cada esquina con los ganchos preinstalados, deslizándolos hacia abajo, y deja que la esquina descanse sobre la esfera.

Paso a paso

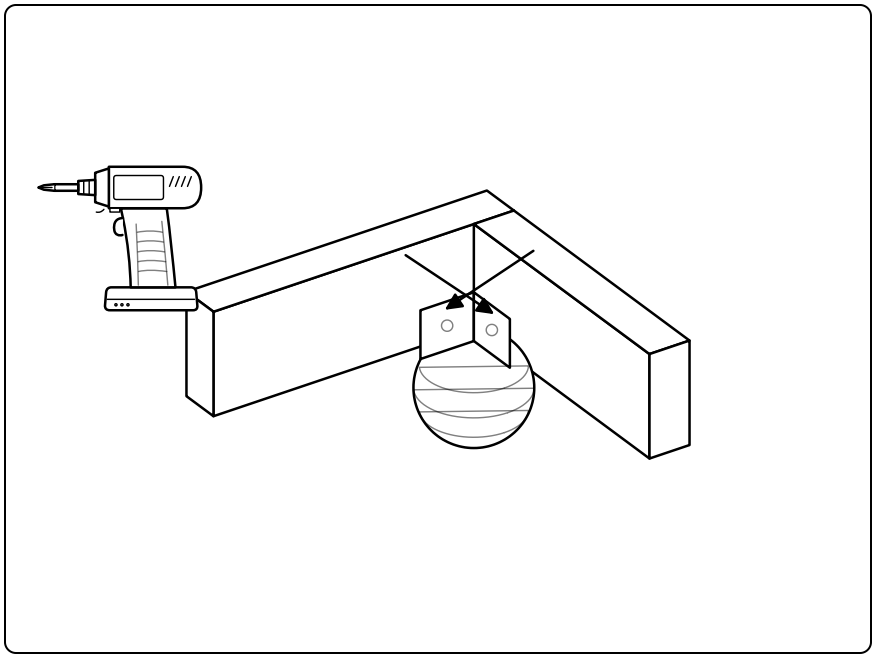

5 Atornilla los ángulos

Fija el ángulo de cada pata a su esquina con las pijas No. 8 × 1″ y el desarmador eléctrico.

Tip: no aprietes de más, solo hasta que quede firme.

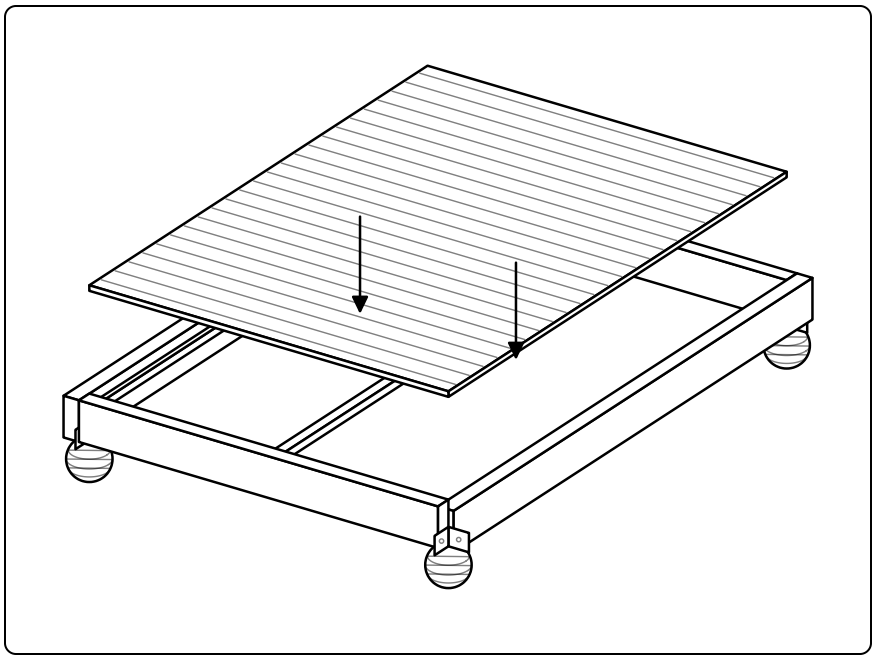

6 Coloca la viga central y el somier

Engancha la viga central de acero de cabecera a piecera, pega los velcros sobre la viga y los soportes laterales, y acomoda el somier encima presionando sobre los velcros.

Paso a paso

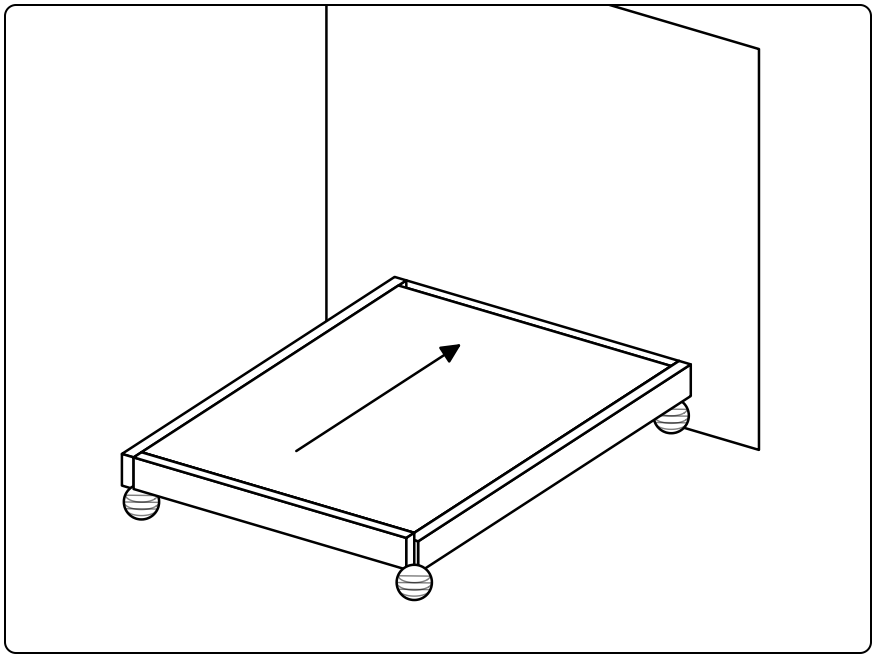

7 Pega la base al muro

Entre dos personas, desliza la base hasta que la cabecera quede pegada al muro.

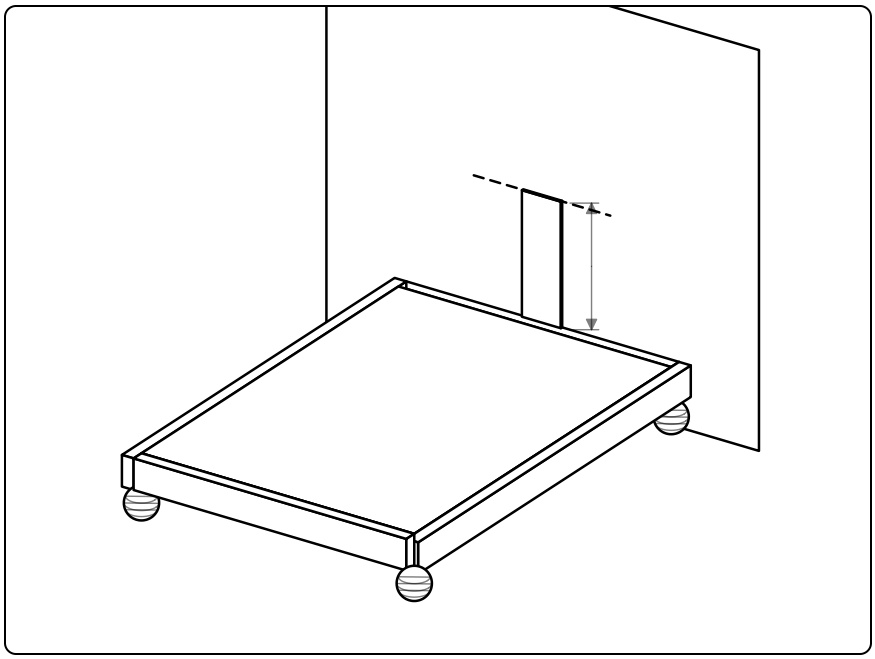

8 Mide con la tablilla

Apoya la tablilla contra el muro sobre el borde superior de la base y marca dónde va el perfil.

Tip: la medición siempre empieza en el borde superior de la base, no en el piso.

Paso a paso

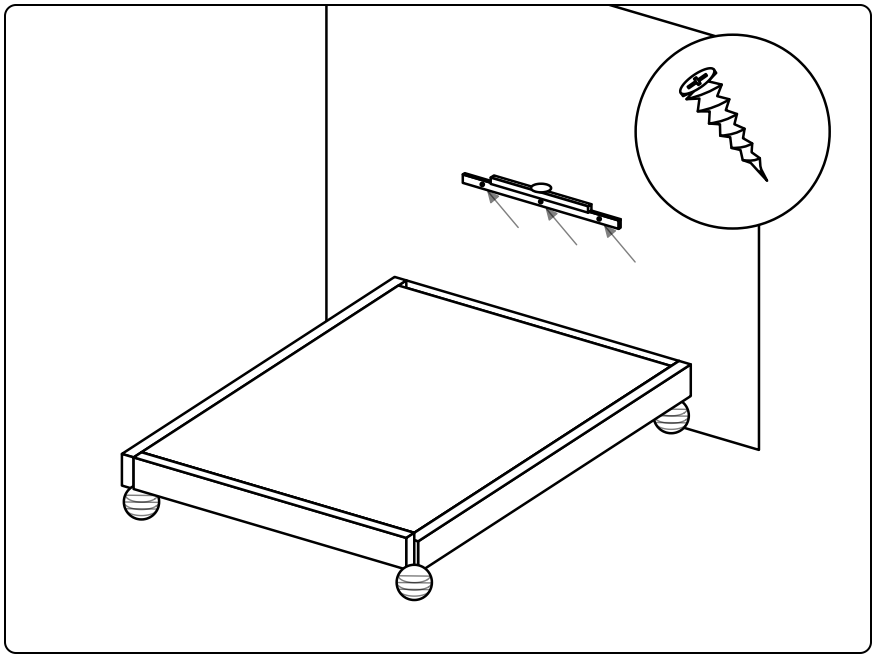

9 Coloca el perfil con el nivel

Presenta el herraje Z sobre la marca con el nivel de burbuja, barrena con la broca de 1/4", mete los taquetes con el martillo y atornilla el perfil.

Tip: si tu muro es de tablaroca, usa el taquete cola de cochino en lugar del taquete normal.

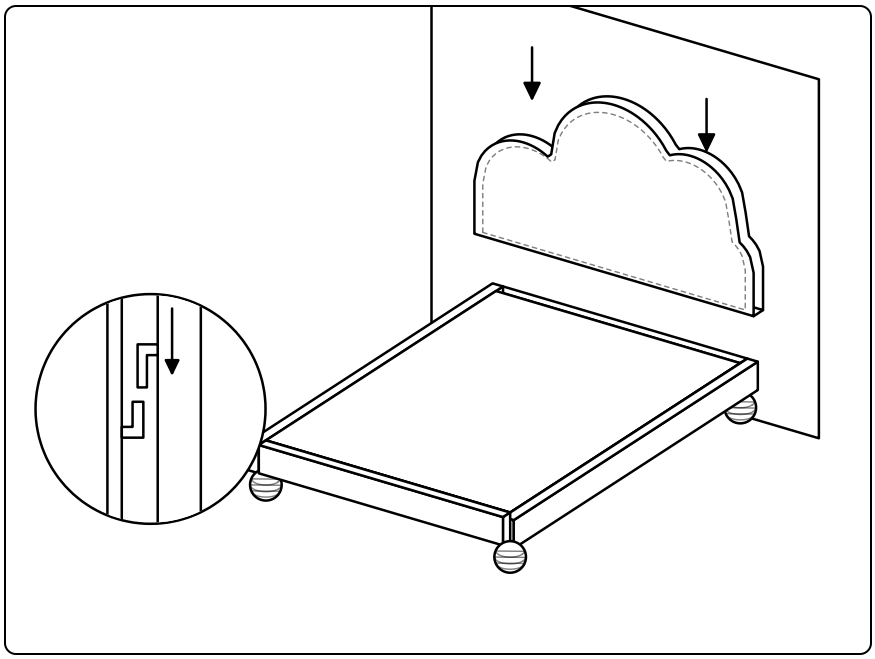

10 Engancha la cabecera

Entre dos personas, levanta la cabecera de nube y bájala hasta que su herraje enganche en el perfil Z del muro.