Instructivo de instalación de paneles y cabeceras

Instalar tu WALL es más fácil de lo que parece. Aquí tienes todo lo que viene en tu caja, lo que vas a necesitar y el paso a paso para que quede perfecto.

¿Qué incluye la caja?

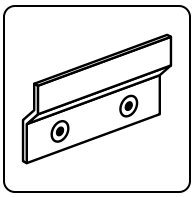

Perfil de aluminio
Se fija al muro y ahí se cuelgan tus paneles.

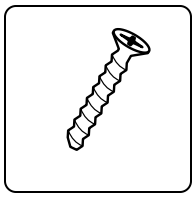

Pijas
Del No. 8 × 1″, para atornillar el perfil al muro.

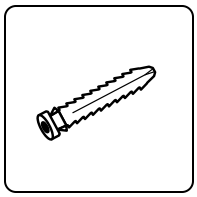

Taquetes para muro
Para pija del No. 8, en muros de concreto o tabique.

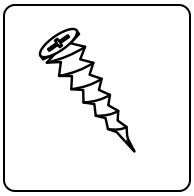

Taquetes cola de cochino
Para muros de tablaroca; se atornillan directo con el desarmador.

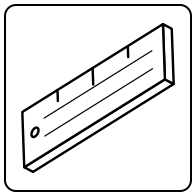

Tablilla de altura
Para marcar, desde arriba del zoclo, dónde va el perfil.

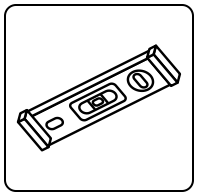

Nivel de burbuja
Para que tu perfil quede perfectamente recto.

Herramientas necesarias



Taladro eléctrico
Para hacer los orificios en el muro.

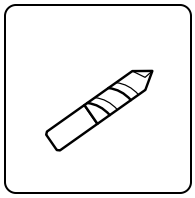

Broca de 1/4"
Del tamaño de los taquetes que vienen en la caja.



Martillo
Para meter los taquetes.

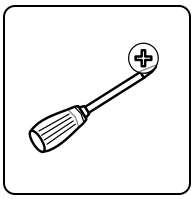

Desarmador de cruz
Para atornillar las pijas.

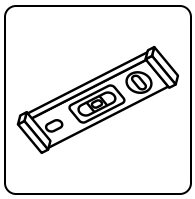

Nivel de burbuja
Viene en tu caja.

Atención a clientes: 442 710 0422
A falta de algún componente de su producto, se lo mandamos a domicilio.

Paso a paso

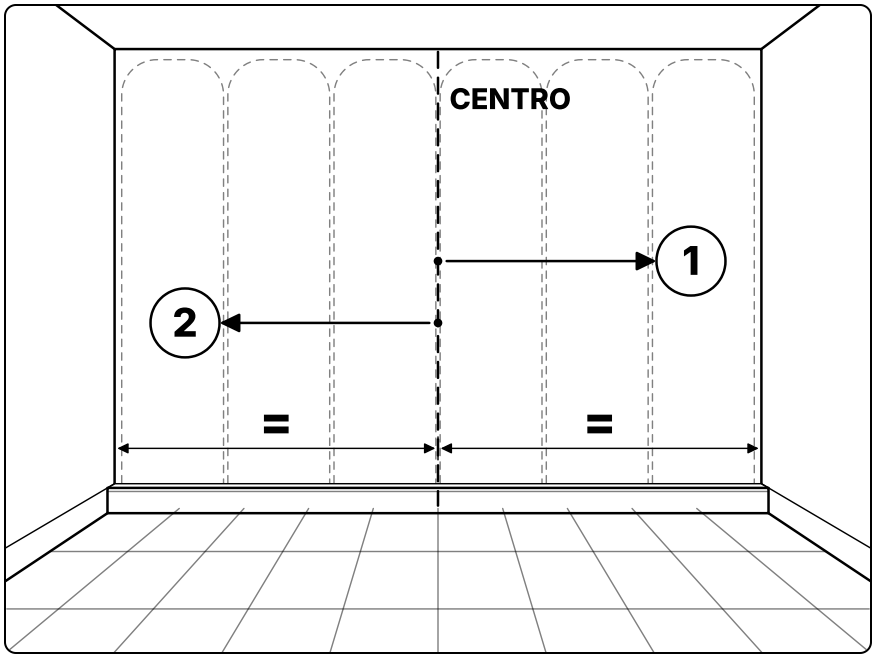

1 Encuentra el centro

Marca el centro del muro o de la zona donde van tus paneles. Siempre se trabaja del centro hacia los lados: primero un perfil hacia la derecha y luego otro hacia la izquierda.

Tip: mide dos veces antes de marcar.

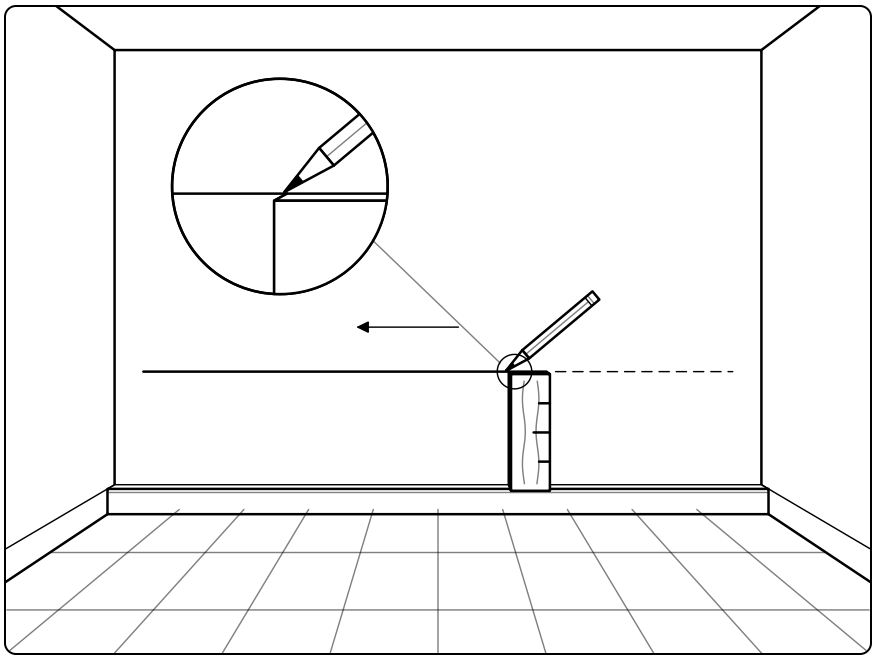

2 Marca la altura

Apoya la tablilla de altura sobre el zoclo y traza una línea donde empieza el perfil de aluminio.

Tip: mide siempre desde arriba del zoclo, no desde el piso, y revisa la línea con el nivel de burbuja.

Paso a paso

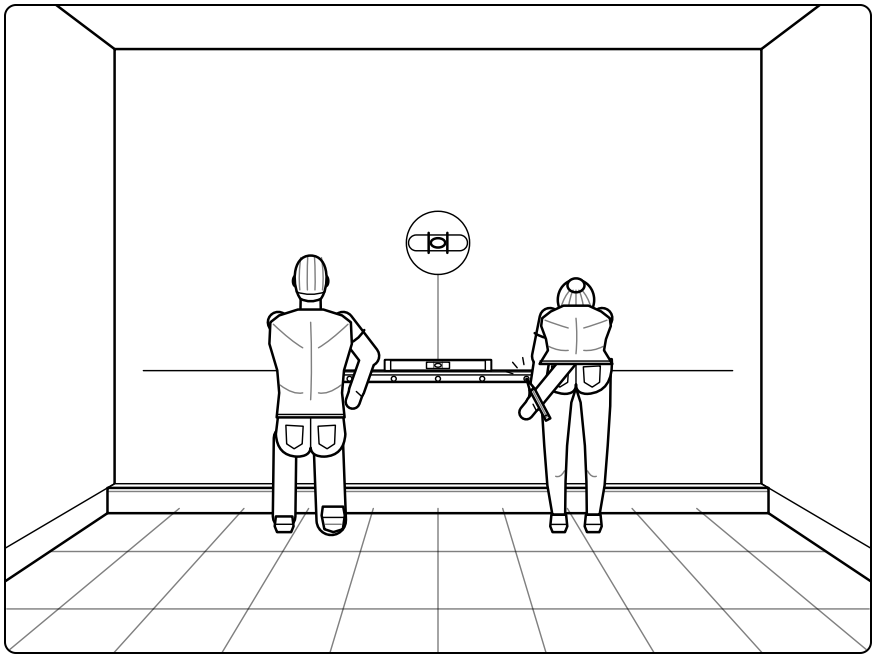

3 Marca los orificios

Pídele a alguien que te ayude a sostener el perfil sobre la línea y marca con lápiz dónde van los orificios.

Tip: antes de marcar, vuelve a revisar con el nivel.

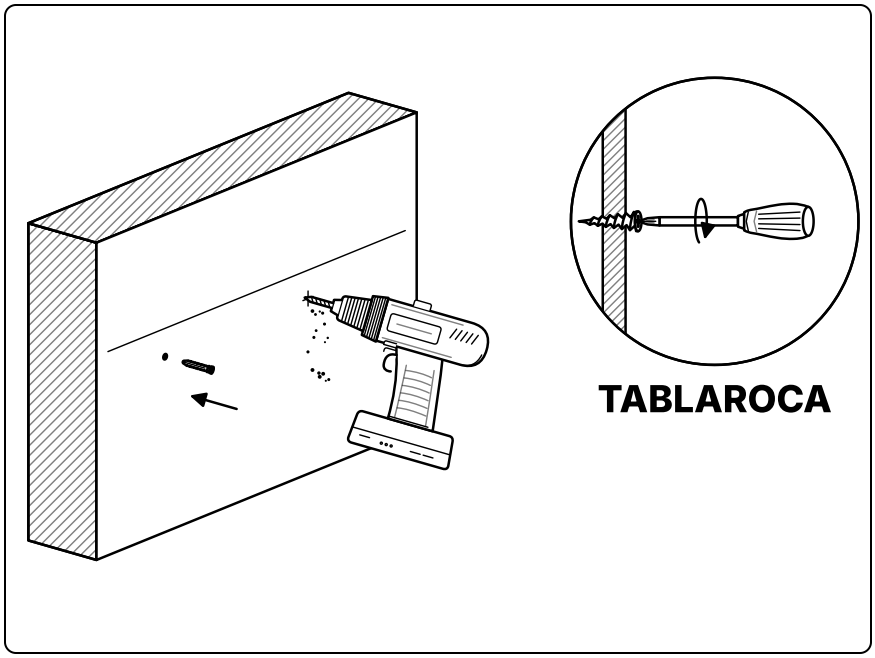

4 Taladra y pon los taquetes

Haz los orificios con el taladro y mete los taquetes con el martillo. En tablaroca no hace falta taladrar: atornilla los taquetes cola de cochino directo con el desarmador.

Tip: si es tu primera vez con tablaroca, te ayuda ver un video tutorial.

Paso a paso

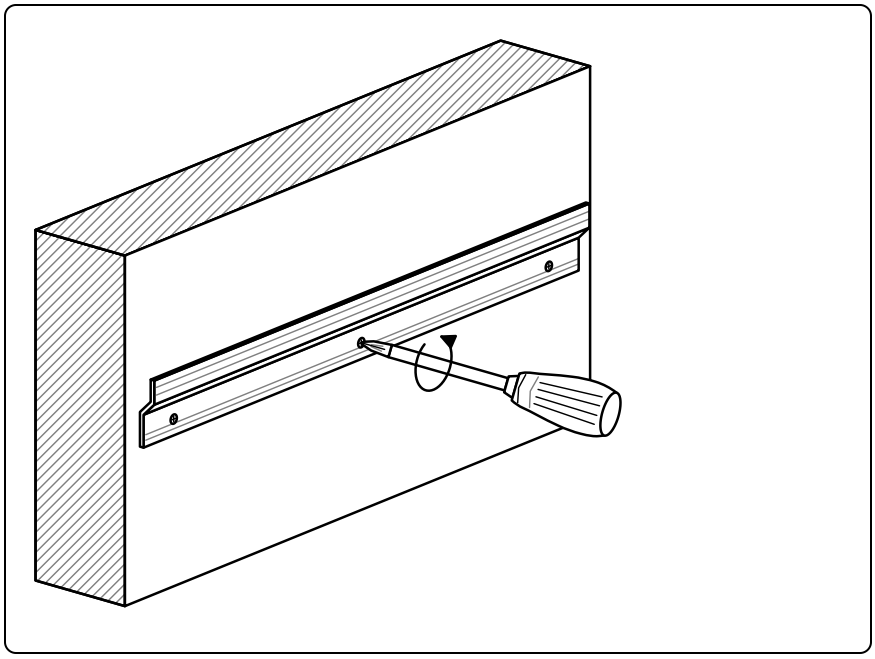

5 Atornilla el perfil

Fija el perfil al muro con las pijas y el desarmador.

Tip: no aprietes de más, solo hasta que el perfil quede firme.

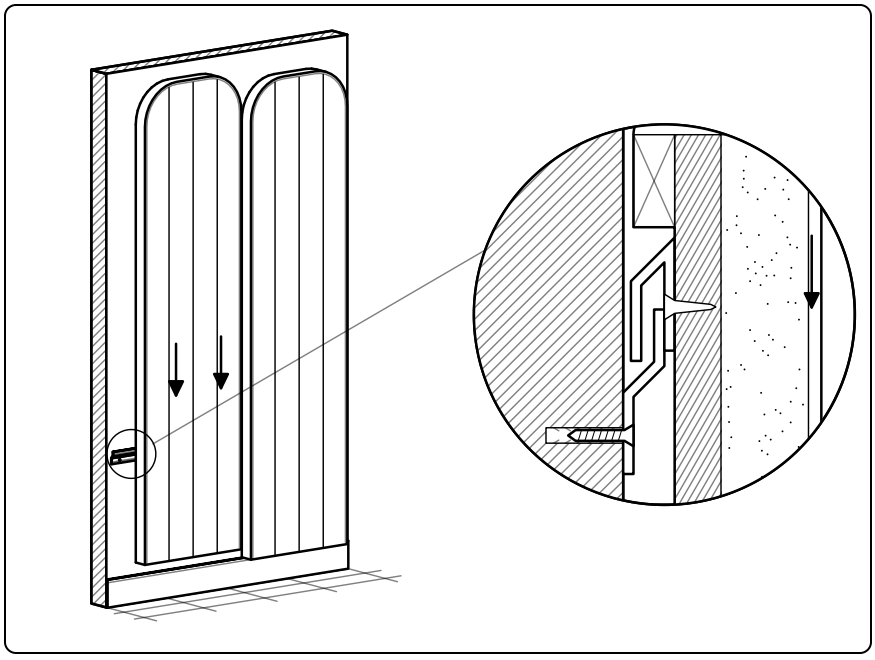

6 Cuelga tus paneles

Engancha cada panel en el perfil y listo, ya tienes tu muro WALL.

Tip: empieza por el centro y sigue hacia los lados.