Instructivo de armado de base de cama Simple Luxury

Arma tu base Simple Luxury paso a paso, de la caja a tu colchón.

¿Qué incluye la caja?

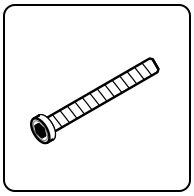

Tornillos de botón Allen de 1/4" × 2"
Fijan las patas a la base.

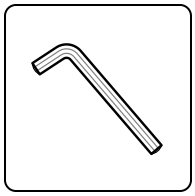

Llave Allen
Para apretar los tornillos de las patas.

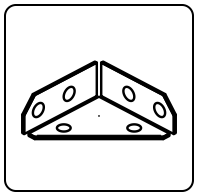

Ángulos de refuerzo
Refuerzan las esquinas. Su lugar viene marcado con gis blanco.

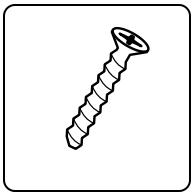

Pijas del No. 8 × 1"
Para atornillar los ángulos a las esquinas.

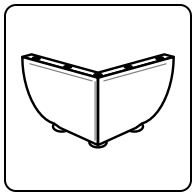

Patas de esquina
Una para cada esquina de la base.

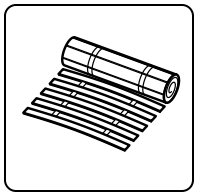

Somier
Va encima de la base y sostiene el colchón.

(Los ganchos de enganche de los lados ya vienen preinstalados. El colchón se vende por separado.)

Herramientas necesarias

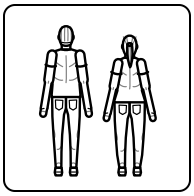

Dos personas
Para armarla más fácil y ayudarse.

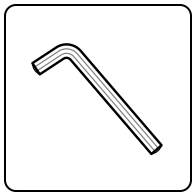

Llave Allen
Viene en tu caja.

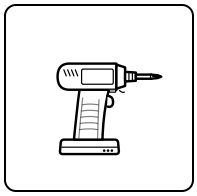

Desarmador eléctrico
Para atornillar las pijas de los ángulos.

Atención a clientes: 442 710 0422
A falta de algún componente de su producto, se lo mandamos a domicilio.

Paso a paso

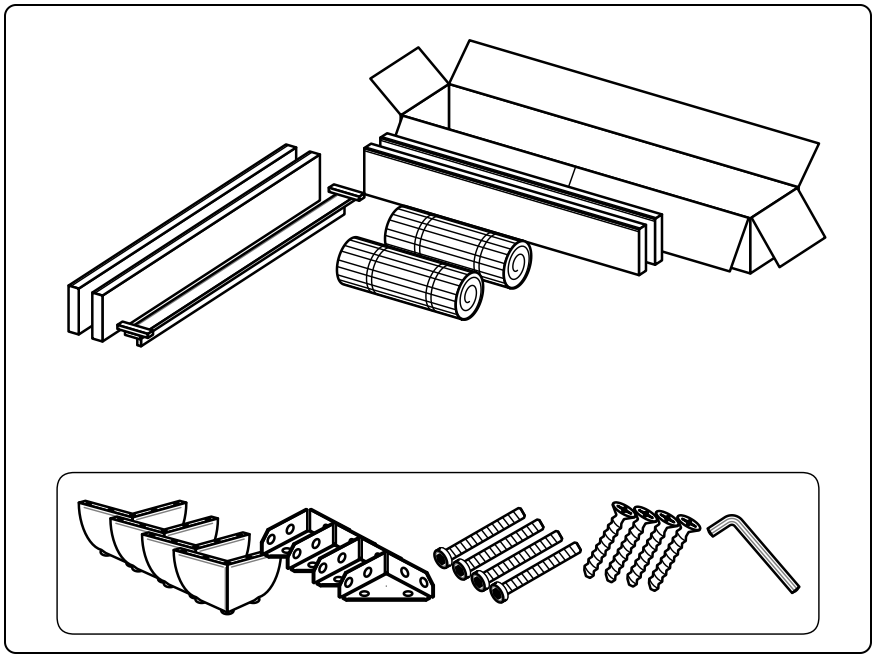

1 Saca todo de la caja

Saca todos los componentes y pon cada uno en el suelo para tenerlo a la vista.

Tip: hazlo sobre un tapete o sobre el cartón de la caja para no rayar nada.

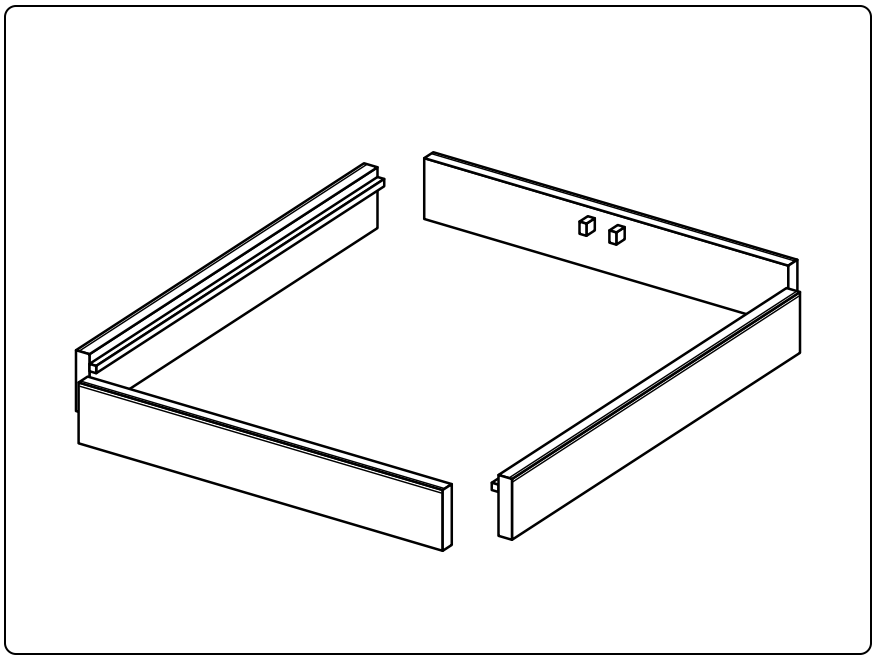

2 Acomoda los 4 lados

Coloca los cuatro lados de la base en su posición antes de empezar a ensamblar.

Tip: así ubicas fácil qué lado va con cuál.

Paso a paso

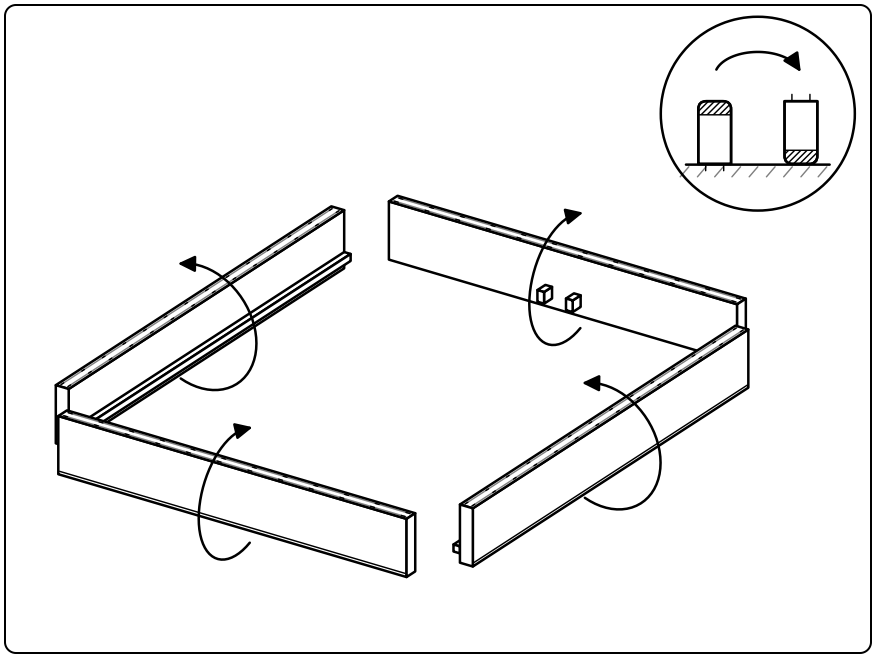

3 Voltea la base

El armado empieza al revés: la base se arma volteada, con las patas hacia arriba.

Tip: es más cómodo y quedan más firmes.

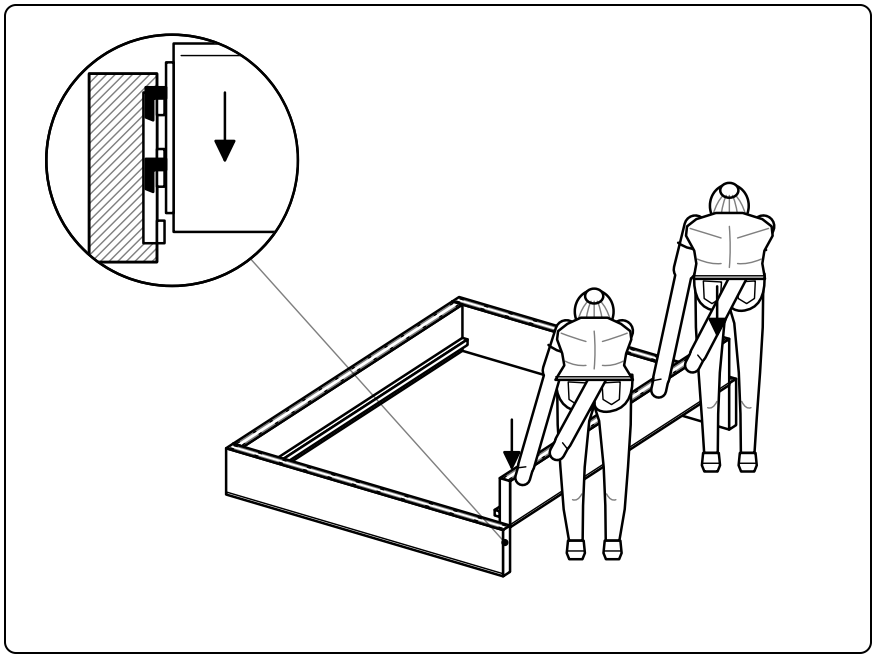

4 Engancha los lados

Engancha el lado derecho con su lado perpendicular.

Tip: aquí ayuda que la otra persona sostenga mientras tú enganchas.

Paso a paso

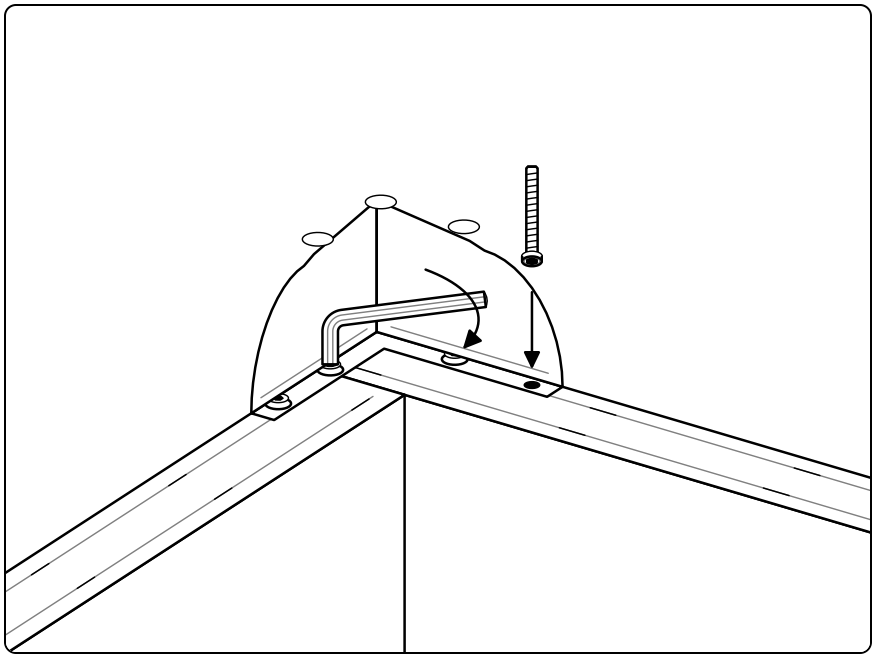

5 Atornilla la primera pata

Fija la primera pata con los tornillos Allen y la llave.

Tip: aprieta firme, pero sin forzar.

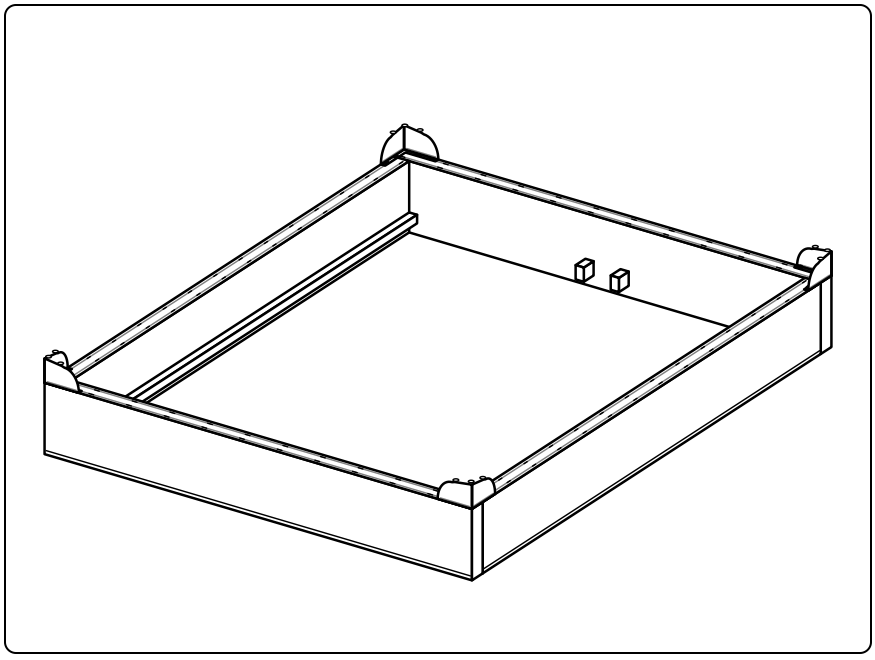

6 Sigue con las demás esquinas

Repite el enganche y el atornillado en todas las esquinas.

Tip: revisa que todas las patas queden igual de firmes.

Paso a paso

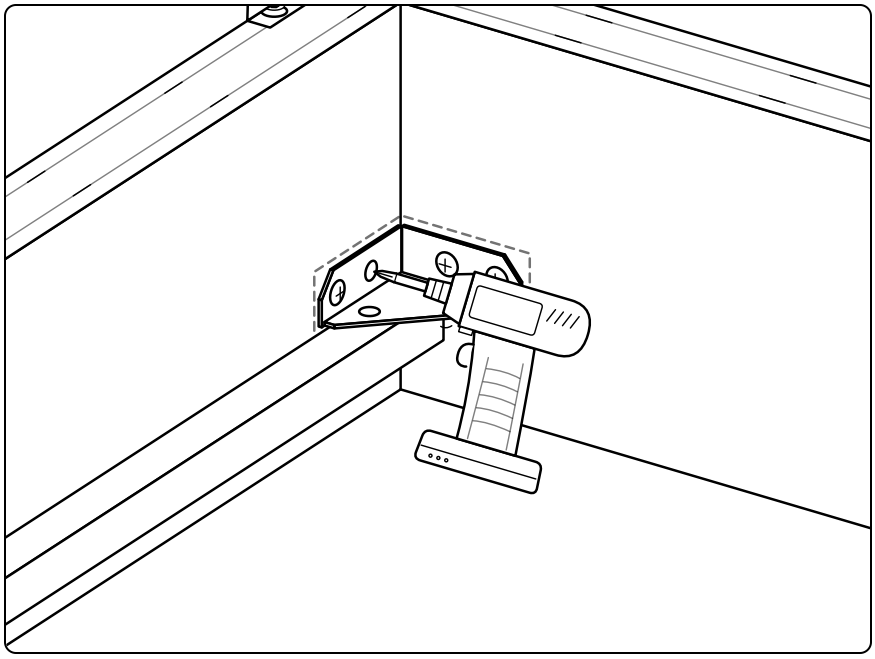

7 Pon los ángulos

Con las patas ya atornilladas, coloca un ángulo en cada esquina y atorníllalo con las pijas.

Tip: busca las marcas de gis blanco, ahí va cada uno.

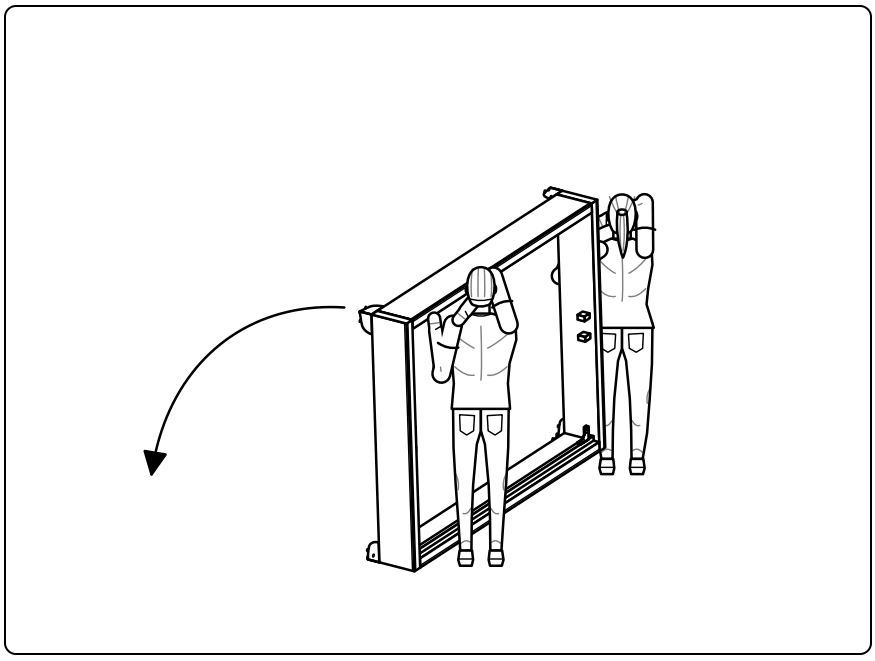

8 Gira la base

Entre los dos, gira la base 180° para dejarla en su posición normal.

Tip: levántenla, no la arrastren, para no forzar las patas.

Paso a paso

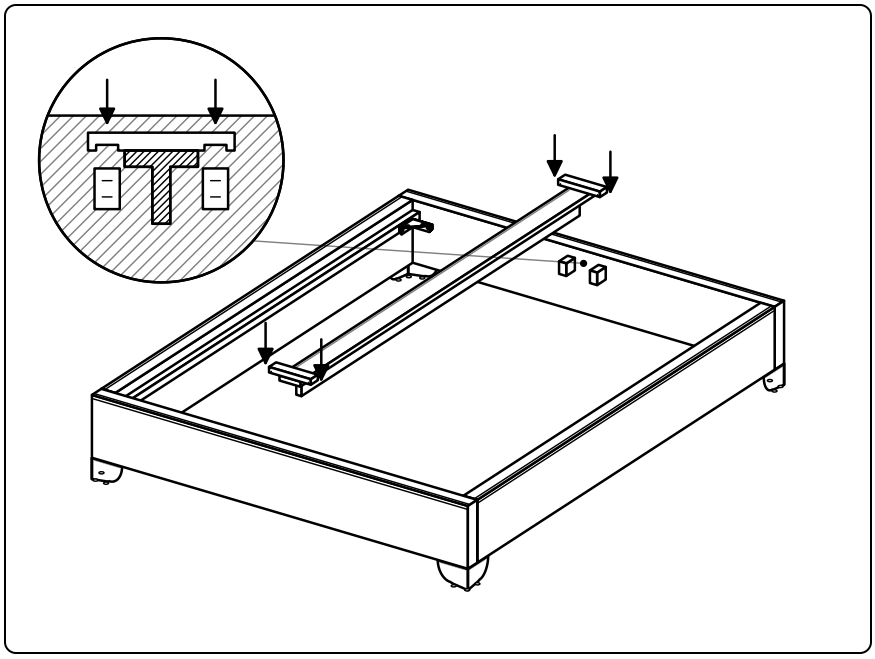

9 Coloca el travesaño

Coloca el travesaño en forma de T dentro de sus bases en cada lado.

Tip: revisa que quede bien asentado en los dos extremos.

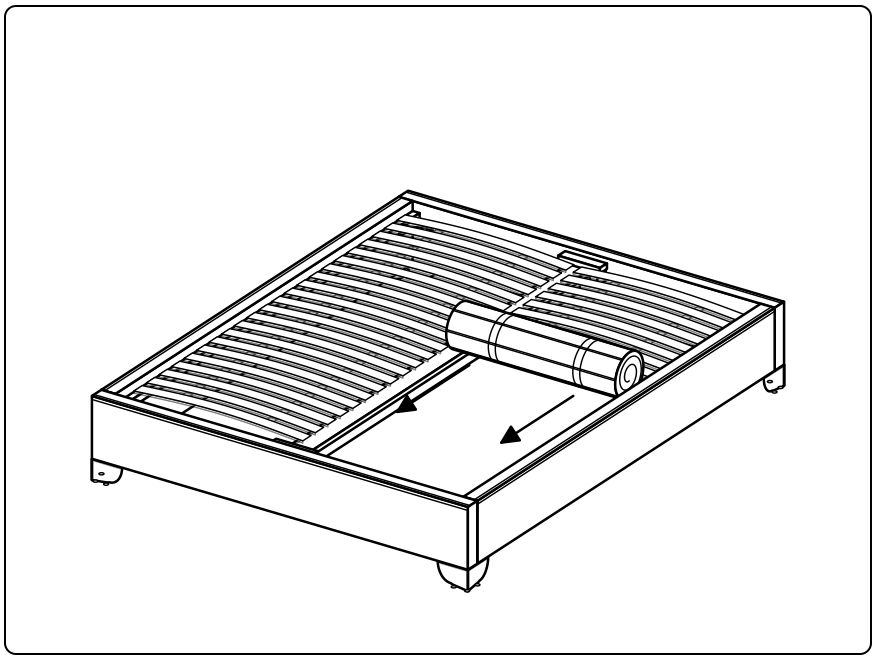

10 Pon el somier

Coloca el somier sobre la base.

Tip: céntralo para que quede parejo.

Paso a paso

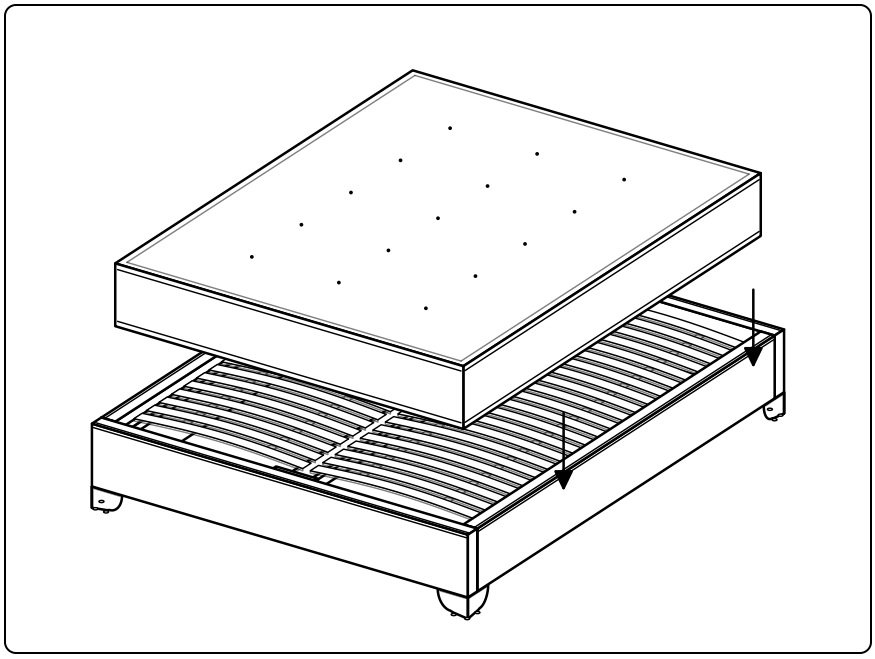

11 Pon tu colchón

Coloca el colchón y listo, tu base Simple Luxury está armada.

Notas